TS-A1723I/XAEW5 THF5452-B/CN

TS-A1723I

300W MAX.

Flush-Mount Car Speaker
17 cm (6-3/4") COAXIAL 3-WAY

Haut-Parleurs À Montage Encastré Pour Automobile
3 VOIES COAXIAL 17 cm

Be sure to read this instruction manual before installing this speaker.
Vor dem Einbau des Lautsprecher, verfehlen Sie nicht diese Vorschrift zu lesen.
Prière de lire obligatoirement ce manuel d'installation avant de monter les haut-parleurs.
Prima di installare l'altoparlante leggete tassativamente le istruzioni.
Antes de instalar el altavoz es importante que lea estas instrucciones.
Leia este manual de instruções antes de instalar o alto-falante.
Обязательно прочитайте это руководство перед подключением динамика.
安裝揚聲器前，務須先看本使用說明書。

●FEATURES
1. HIGH SENSITIVITY & HIGH POWER HANDLING DESIGN
2. MULTILAYER MICA MATRIX CONE
3. LIGHT WEIGHT ELASTIC POLYMER SURROUND
4. ϕ42 mm (1-5/8" Dia.) CONE MIDRANGE

●MERKMALE
1. HOHE EMPFINDLICHKEIT & DESIGN FÜR HANDHABUNG VON STARKER LEISTUNG
2. KONUS AUS MEHRLAGIGER GLIMMER-MATRIX
3. EINFASSUNG AUS LEICHTEM ELASTISCHEM POLYMER
4. ϕ42 mm KONUS MITTELTON-LAUTSPRECHER

●CARACTÉRISTIQUES
1. DESIGN À HAUTE SENSIBILITÉ ET À CHARGE NOMINALE EFFICACE ÉLEVÉE
2. CÔNE À MATRICE EN MICA MULTICOUCHE
3. ENVIRONNEMENT EN POLYMÈRE ÉLASTIQUE LÉGER
4. HP MEDIUM À CÔNE ϕ42 mm

●CARATTERISTICHE
1. DESIGN MANEGGEVOLE ELEVATA SENSIBILITÀ ED ELEVATA POTENZA
2. CONO MATRICE MICA MULTI-STRATO
3. BORDO DI POLIMERO ELASTICO LEGGERO
4. CONO MEDIO ϕ42 mm

●CARACTERÍSTICAS
1. DISEÑO DE ALTA SENSITIVIDAD Y CON MANIPULACIÓN DE ALTA POTENCIA
2. CONO CON MATRIZ DE SÍLICE EN MULTICAPAS
3. AMBIENTE DE POLÍMERO ELÁSTICO DE PESO LEVIANO
4. ALTOPARLANTE DE MEDIO ALCANCE CON CONO DE ϕ42 mm

●CARACTERÍSTICAS
1. DESIGN DE ALTA SENSITIVIDADE E COM MANIPULAÇÃO DE ALTA POTÊNCIA
2. CONE COM MATRIZ DE SÍLICA EM MULTICAMADAS
3. AMBIENTE DE POLÍMERO ELÁSTICO DE PESO LEVE
4. ALTO-FALANTE DE MÉDIO ALCANCE COM CONE DE ϕ42 mm

●ОСОБЕННОСТИ
1. ДИЗАЙН УПРАВЛЕНИЯ С ВЫСОКОЙ ЧУВСТВИТЕЛЬНОСТЬЮ И ВЫСОКОЙ МОЩНОСТЬЮ
2. МНОГОСЛОЙНЫЙ СЛЮДЯНОЙ МАТРИЧНЫЙ КОНУС
3. ЛЕГКОВЕСНОЕ ЭЛАСТИЧНО-ПОЛИМЕРНОЕ ОКРУЖЕНИЕ
4. ДИАПАЗОН СРЕДНИХ ЗВУКОВЫХ ЧАСТОТ КОНУСА ϕ 42 мм

●特點
1. 高靈敏度、高承受功率設計
2. 多層式雲母母體音盆
3. 輕量型彈性聚合物懸邊
4. ϕ42 mm錐盆型中音揚聲器

●SPECIFICATIONS
- Reproduction system .... Coaxial three way
- Speaker specifications
  - Woofer .... ϕ165 mm (6-1/2" Dia.)
    - Multilayer mica matrix cone
    - Light weight elastic polymer surround
    - Heat-resistant voice coil
    - Strontium magnet : 220 g (7.6 oz)
  - Midrange .... ϕ42 mm (1-5/8" Dia.), Cone
    - Strontium magnet : 19 g (0.7 oz)
  - Tweeter .... ϕ10 mm (3/8" Dia.) Dome
- Nominal impedance .... 4 Ω
- Maximum music power .... 300 W
- Nominal power .... 50 W
- Grille material .... Steel net, heat-proof resin
- Weight (per speaker including accessory parts) .... 0.78 kg (1 lb 12 oz)
- Gross weight (2 speakers including packaging) .... 1.86 kg (4 lb 2 oz)

●TECHNISCHE EINZELHEITEN
- Tonwiedergabesystem .... Koaxial 3-Weg
- Beschreibung der Lautsprecher
  - Tieftöner .... ϕ165 mm
    - Konus aus mehrlagiger Glimmer-Matrix
    - Einfassung aus leichtem elastischem Polymer
    - Hitzebeständige Stimmenspule
    - Strontiummagnet : 220 g
  - Mitteltöner .... ϕ42 mm Konus
    - Strontiummagnet : 19 g
  - Hochtöne .... ϕ10 mm Kuppel
- Nennimpedanz .... 4 Ω
- Max. Musikleistung .... 300 W
- Nennspannung .... 50 W
- Material des Schutzgitters .... Stahlnetz, hitzebeständige Harz
- Gewicht (pro Lautsprecher einschl Zubehörteile) .... 0,78 kg
- Gesamtgewicht (2 Lautsprecher und Verpackung) .... 1,86 kg

●CARACTERISTIQUES
- Système de reproduction .... Coaxial à 3 voies
- Spécifications des haut-parleurs
  - HP Grave .... ϕ165 mm
    - Cône à matrice en mica multicouche
    - Environnement en polymère élastique léger
    - Bobine mobile résistante à la chaleur
    - Aimant en strontium : 220 g
  - HP Médium .... ϕ42 mm Cône
    - Aimant en strontium : 19 g
  - HP Aigu .... ϕ10 mm Dôme
- Impédance nominale .... 4 Ω
- Puissance musicale maximum .... 300 W
- Puissance nominale .... 50 W
- Matériau de grille .... Grille métallique, résine résistante à la chaleur
- Poids (par haut-parleur pièces accessoires comprises) .... 0,78 kg
- Poids brut (2 haut-parleurs emballage compris) .... 1,86 kg

●DATI TECNICI
- Sistema di riproduzione .... Coassiale a 3 vie
- Caratteristiche del diffusore
  - Woofer .... ϕ165 mm
    - Cono matrice mica multi-strato
    - Bordo di polimero elastico leggero
    - Bobina di voce resistente al calore
    - Magnete allo stronzio : 220 g
  - Midrange .... ϕ42 mm Cono
    - Magnete allo stronzio : 19 g
  - Tweeter .... ϕ10 mm Cupola
- Impedenza nominale .... 4 Ω
- Massima potenza musicale .... 300 W
- Potenza nominale .... 50 W
- Materiale della griglia .... Rete in acciaio, resina resistente al calore
- Peso (per diffusore inclusi accessori) .... 0,78 kg
- Peso lordo (2 diffusori incluso l'imballaggio) .... 1,86 kg

●ESPECIFICACIONES
- Sistema de reproducción .... Coaxial de 3 vías
- Especificaciones del altavoz
  - Woofer .... ϕ165 mm
    - Cono con matriz de sílice en multicapas
    - Ambiente de polímero elástico de peso leviano
    - Bobina de voz resistente al calor
    - Imán de estroncio : 220 g
  - Altavoz de medios .... ϕ42 mm Cono
    - Imán de estroncio : 19 g
  - Tweeter .... ϕ10 mm Domo
- Impedancia nominal .... 4 Ω
- Máxima potencia de música .... 300 W
- Potencia nominal .... 50 W
- Material de la rejilla .... Malla de acero, resina a prueba de calor
- Peso (por altavoz incluyendo accesorios) .... 0,78 kg
- Peso bruto (2 altavoces incluyendo embalaje) .... 1,86 kg

●ESPECIFICAÇÕES
- Sistema de reprodução .... Rota tripla coaxial
- Especificações do alto-falante
  - Woofer .... ϕ165 mm
    - Cone com matriz de sílica em multicamadas
    - Ambiente de polímero elástico de peso leve
    - Bobina de voz resistente ao calor
    - Magneto de estrôncio : 220 g
  - Âmbito médio .... ϕ42 mm Cone
    - Magneto de estrôncio : 19 g
  - Tweeter .... ϕ10 mm Domo
- Impedância nominal .... 4 Ω
- Potência máxima de música .... 300 W
- Potência nominal .... 50 W
- Material de tela .... Rede de aço, resina à prova de calor
- Peso (por alto-falante incluindo peças acessórias) .... 0,78 kg
- Peso bruto (2 alto-falantes incluindo empacotamento) .... 1,86 kg

●ТЕХНИЧЕСКИЕ ХАРАКТЕРИСТИКИ
- Система воспроизведения .... Коаксиальная тройная
- Технические характеристики динамика
  - Репродуктор низких тонов .... ø165 мм
    - Многослойный слюдяной матричный конус
    - Легковесное эластично-полимерное окружение
    - Теплостойкая голосовая обмотка
    - Стронциевый магнит : 220 г
  - Средняя область .... ø42 мм Конус
    - Стронциевый магнит : 19 г
  - Репродуктор высоких тонов .... ø10 мм Купол
- Номинальный импеданс .... 4 ом
- Максимальная музыкальная мощность .... 300 ватт
- Номинальная мощность .... 50 ватт
- Материал решетки .... Стальная сетка, теплозащитная смола
- Вес (один динамик, включая принадлежности) .... 0,78 кг
- Брутто вес (2 динамика, включая упаковку) .... 1,86 кг

●規格
- 再現系統 .... 同軸三路
- 揚聲器規格
  - 低音揚聲器 .... ϕ165 毫米
    - 多層式雲母母體音盆
    - 輕量型彈性聚合物懸邊
    - 耐熱音圈
    - 鍶磁鐵 : 220 公克
  - 中音揚聲器 .... ϕ42 毫米錐盆型
    - 鍶磁鐵 : 19 公克
  - 高音揚聲器 .... ϕ10 毫米圓頂型
- 標稱阻抗 .... 4 歐姆
- 最大音樂功率 .... 300 瓦
- 額定功率 .... 50 瓦
- 護網材料 .... 鋼絲網，耐熱樹脂
- 重量（每個揚聲器包括附件在內）........ 0.78 公斤
- 毛重（2支揚聲器，包括包裝）........ 1.86 公斤

●HOW TO INSTALL ●COMO INSTALAR ●EINBAU ●КАК ПОДКЛЮЧИТЬ ●MODE D'INSTALLATION ●安裝方法 ●MODO DI INSTALLAZIONE ●INSTALACION

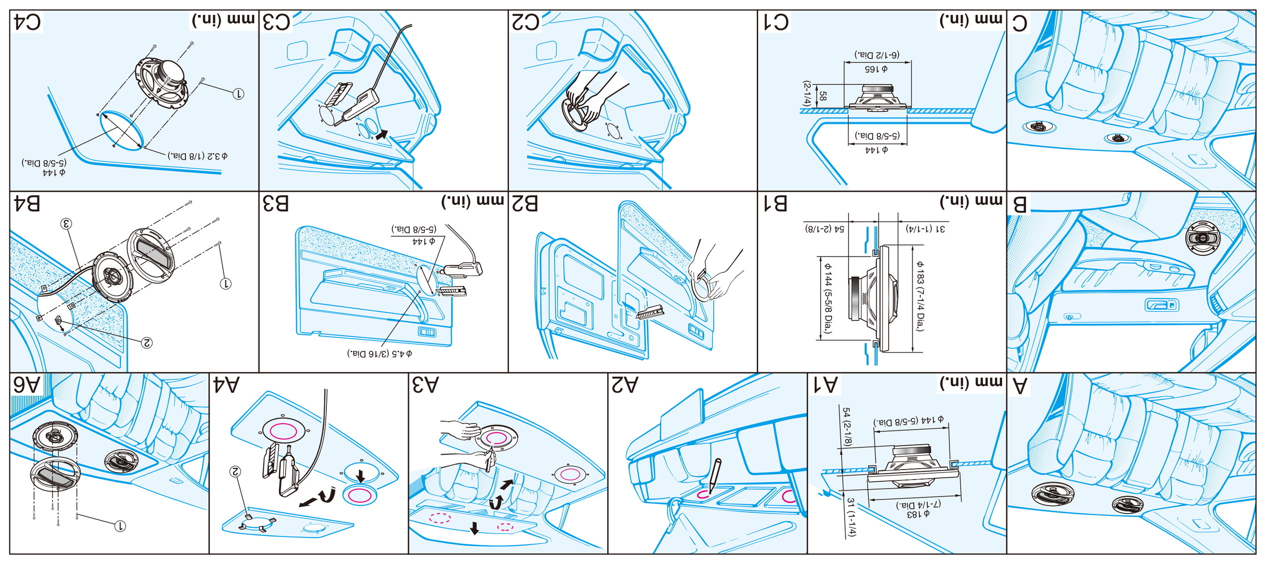

© PIONEER CORPORATION 2012 MADE IN CHINA FABRIQUÉ EN CHINE FABBRICATO IN CINA FEITO EM PORCELANA СДЕЛАНО В КИТАЕ 1-1, Shin-ogura, Saiwai-ku, Kawasaki-shi, Kanagawa 212-0031, JAPAN / JAPON
PIONEER EUROPE NV Haven 1087, Keetberglaan 1, B-9120 Melsele, Belgium / Belgio / Belgique

Pioneer

TS-A1723I

3-Way Speaker

- MAX. MUSIC POWER 300 W
- NOMINAL POWER 50 W
- WOOFER Ø170 mm
- MIDRANGE Ø42 mm CONE
- TWEETER Ø10 mm DOME
- IMPEDANCE 4 OHMS
- SENSITIVITY 90 dB (±1.5 dB)
- FREQUENCY RESPONSE 30 Hz TO 31 kHz (−20 dB)
- GROSS WEIGHT 1.86 kg 4 lb 2 oz

MULTILAYER MICA MATRIX CONE

300W MAX · 3 WAY VOIES · 17cm

PIONEER CORPORATION

XAEW5 1 PAIR

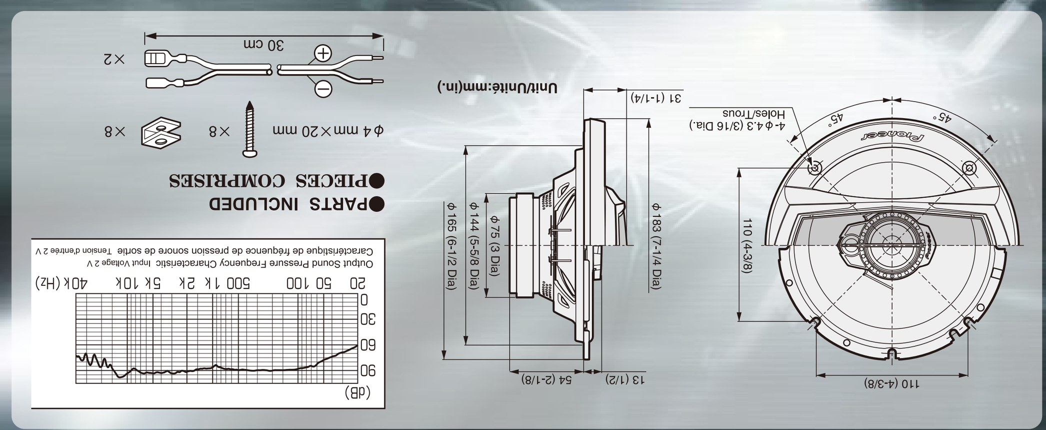

●PARTS INCLUDED ●PIECES COMPRISES
ϕ4 mm×20 mm ×8, ×8, 30 cm ×2
Unit/Unité: mm (in.)
Output Sound Pressure Frequency Characteristic Input Voltage 2 V

КОРПОРАЦИЯ ПАЙОНИР
1-1, Син-Огура, Сайвай-ку, г. Кавасаки, префектура Канагава, 212-0031, Япония
Импортер ООО "ПИОНЕР РУС"
125040, Россия, г. Москва, ул. Правды, д. 26
Тел.: +7(495)956-89-01
ЧУВСТВИТЕЛЬНОСТЬ .... 90 дБ (±1,5 дБ)
ЧАСТОТНАЯ ХАРАКТЕРИСТИКА .... 30 Гц К 31 кГц (−20 дБ)
СРОК СЛУЖБЫ : 6 ЛЕТ
※ Information Note for Customers in Russia and CIS countries.
※ Information - l'attention des clients de Russie et des pays de la CEI.
※ Nota informativa per i consumatori della Russia e dei paesi del CIS.
※ Nota de informação para consumidores da Rússia e países da CEI.
※ Информация для потребителей в России и СНГ.

△CAUTION
1. Do not touch the speaker flexible wire Ⓐ.
2. Do not change the direction of the speaker terminal assembly Ⓑ.
3. Make sure lead and speaker terminals do not contact metal.
4. When making connections, refer also to the instruction manual of the car stereo used.

Pioneer

TS-A1723I

HP 3 Voies

MULTILAYER MICA MATRIX CONE

300W MAX · 3 WAY VOIES · 17cm

4 988028 187575

Pioneer

300W MAX · 3 WAY VOIES · 17cm

TS-A1723I

3-Way Speaker / HP 3 Voies
Diffusore 3 Vie / Alto-falante 3 Vias
Громкоговоритель 3-Х Полосный

MULTILAYER MICA MATRIX CONE

TS-A1723I
3-Way Speaker
Громкоговоритель 3-Х Полосный

MULTILAYER MICA MATRIX CONE

Pioneer

300W MAX · 3 WAY VOIES · 17cm

THF5452-B/CN

TS-A1723I

MULTILAYER MICA MATRIX CONE

HP 3 Voies

- PUISSANCE MUSICALE MAXIMUM 300 W
- PUISSANCE NOMINALE 50 W
- HP GRAVE Ø170 mm
- HP MÉDIUM Ø42 mm CÔNE
- HP AIGU Ø10 mm DÔME
- IMPEDANCE 4 OHMS
- SENSIBILITE 90 dB (±1,5 dB)
- BANDE PASSANTE 30 Hz À 31 kHz (−20 dB)
- POIDS BRUT 1,86 kg

Pioneer

300W MAX · 3 WAY VOIES · 17cm

PIONEER CORPORATION

XAEW5 1 PAIRE
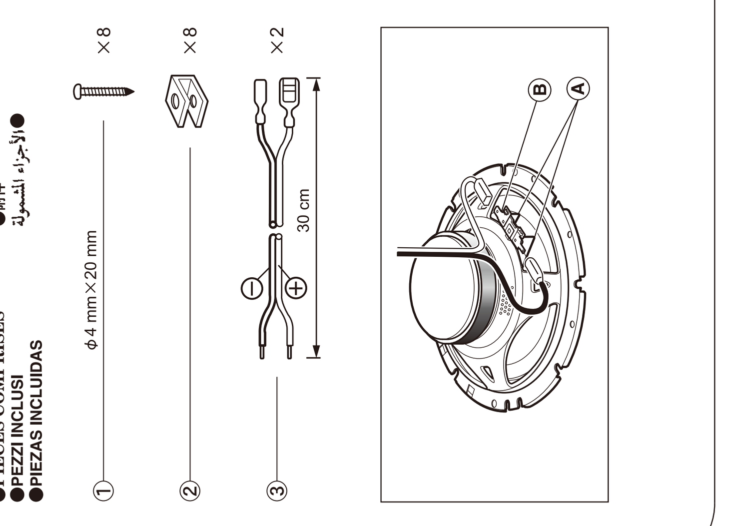
●PARTS INCLUDED
●MIT GELIEFERTES ZUBEHÖR
●PIECES COMPRISES
●PEZZI INCLUSI
●PIEZAS INCLUIDAS
●PEÇAS INCLUÍDAS
●ПРИЛАГАЕМЫЕ ЧАСТИ
●附件
●الأجزاء المشمولة